Quick Start Guide

APX 320/530/740

SOPHOS
Cybersecurity evolved.

For more information about your device, scan the QR code or visit
www.sophos.com/get-started-ap

1. Before Deploying

Congratulations on the purchase of your Sophos APX Series access point. This Quick Start Guide provides you with instructions to connect the access point and do the initial configuration.

Before you begin, please make sure that you have access to one of the following products which include the Sophos wireless controller needed to manage your Sophos access point:

- Sophos SG UTM*
- Sophos Wireless (Sophos Central managed)
- Sophos XG Firewall*

Please ensure you have a valid license for one of the above products.

To power and connect your access point you will need to have either a PoE injector (available as an accessory from your Sophos partner) or a PoE switch plus an RJ45 Ethernet cable.

* Please check https://community.sophos.com/kb/en-us/124444#Sophos Access Points for availablity

What is included in the box

Access Point

This Quick Start Guide and Security Notes

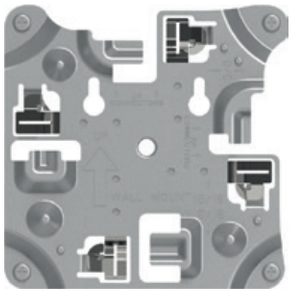

Mounting bracket for wall and ceiling (T-bar)*

2 screws
2 wall anchors for wall-mount

4 screws to attach bracket to back of AP

Device Images*: Front and Back

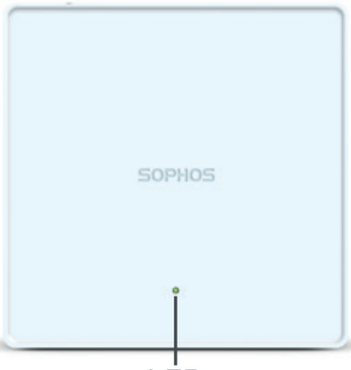

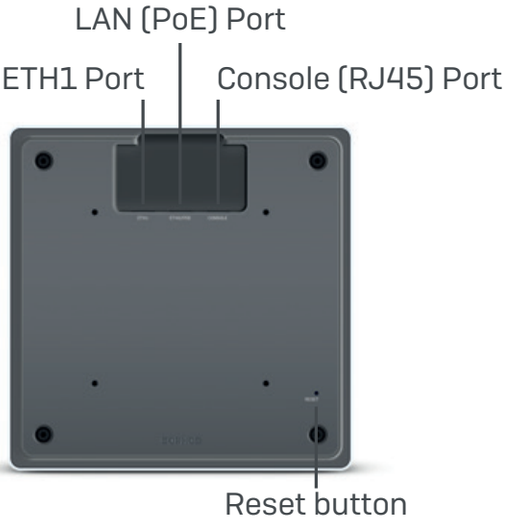

* Supports 15/16", 9/16", 3/8" ceiling tracks
** The displayed image is of APX 740 device. Other APX models may vary slightly.

2. Mounting and Connection

For instructions on how to mount your access point, please see the Operating Instructions under www.sophos.com/get-started-ap

Connect the LAN (PoE) port of the access point to a PoE switch or PoE injector using an RJ45 Ethernet cable.

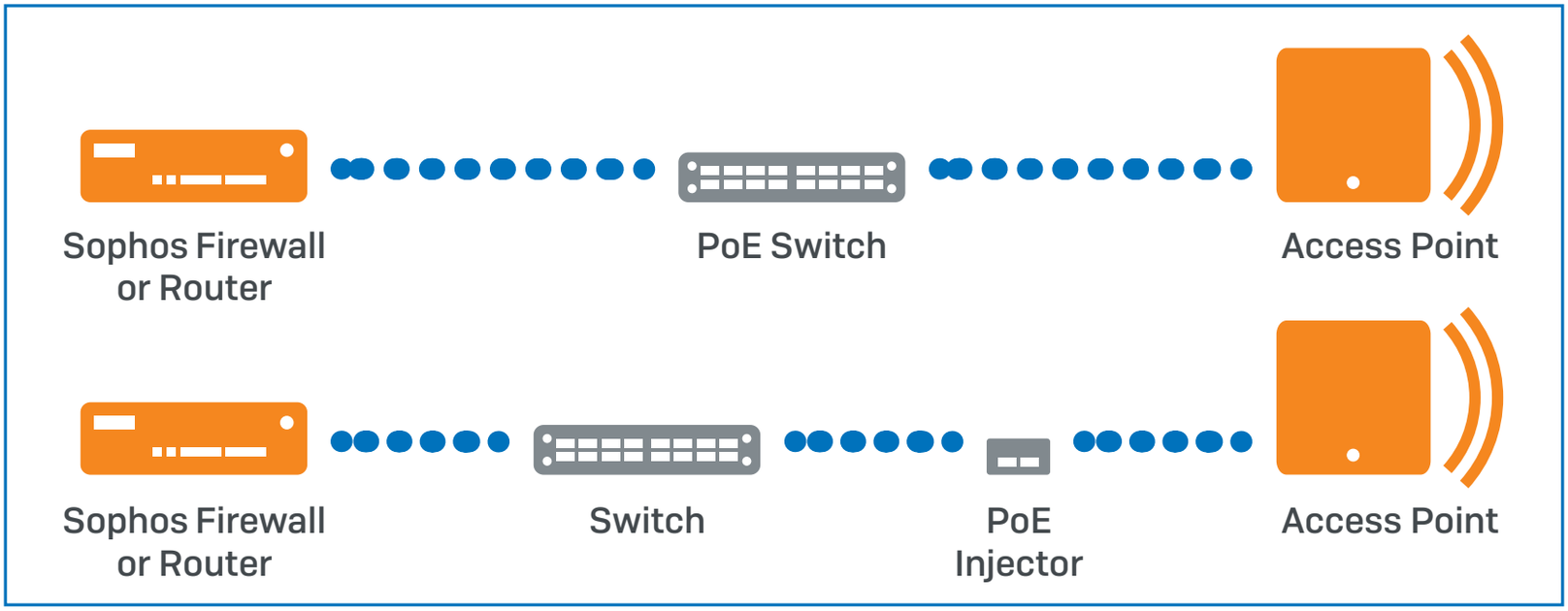

The access point will now boot and try to receive an IP address via DHCP (either from the Sophos firewall/UTM or another DHCP server in your network).

After successfully receiving an IP address, the access point attempts to communicate with either the Sophos firewall/UTM or Sophos Central. In order to do so, the firewall needs to either be the default gateway of the access points or be on the default route (most likely your route to the internet).

Whilst waiting for DHCP and searching for the wireless controller, the access point status LED will show its current state (please see the following table).

3. Configuration

After successful connection to the wireless controller the status LED turns to solid green. The access point is now ready to be managed.

Please refer to the documentation of your Sophos firewall/UTM or the Sophos Central online help to start the configuration of your access point.

4. LED Status

Off	Off	AP is off or reboot started
Green	Solid	Normal operation
	Flashing	AP is booting & connecting to wireless controller or applying configuration*
Amber	Solid	AP has no connection
	Flashing	AP is not claimed by wireless controller
Red	Solid	Error, no wireless controller found. AP will reboot (if not yet claimed by a controller). Check network connection if error persists. If reset button pressed: AP preparing configuration reset
	Flashing slowly	Configuration reset in progress*
	Flashing fast	Firmware update in progress* **Note: Do not disconnect from power**

* Your AP should recover from this state after a maximum of 5 minutes.

5. Access Point Reboot & Reset

Reboot with current image and configuration

1. Press reset button
2. Release reset button
3. AP reboots (LED will go off, then will turn to solid green)

Reboot with current image and clear configuration

1. Press and hold reset button
2. AP reboots (LED will go off and then switch to green briefly)
3. LED will turn solid red for 5 sec. You can still cancel the configuration clearance process by releasing the reset button before the LED starts blinking
4. LED will blink red (configuration will be cleared)
5. Release reset button
6. AP reboots with factory default settings

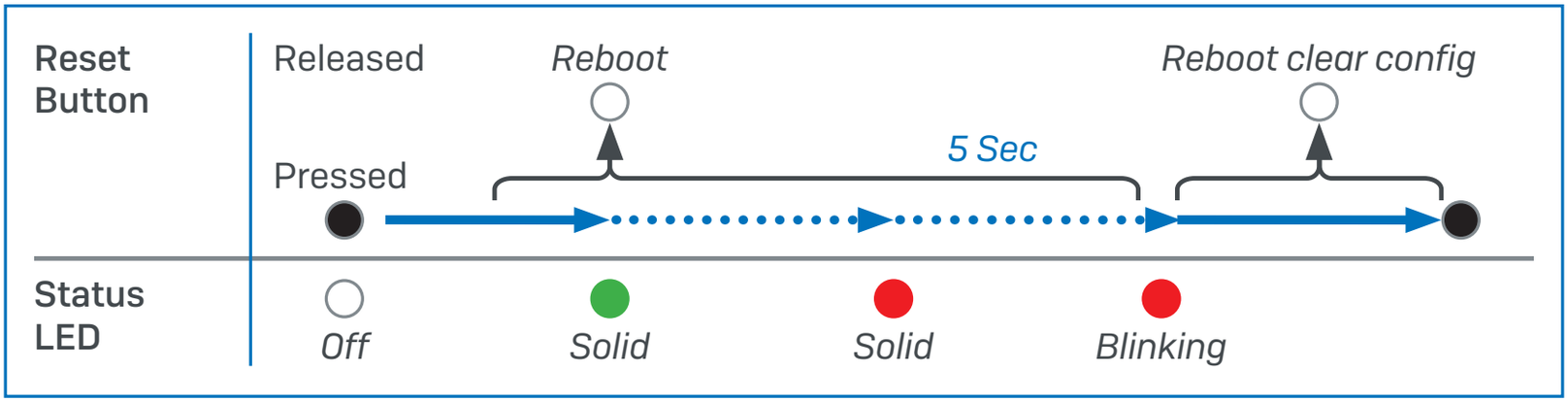

6. Support and Documentation

For more information and technical support, please visit www.sophos.com/en-us/support or contact your local Sophos reseller.

Für weitere Informationen zu Ihrer Appliance scannen Sie den QR-Code oder gehen Sie auf www.sophos.com/get-started-ap

1. Vorbereitung

Herzlichen Glückwunsch zum Kauf Ihres Sophos APX Access Points. In dieser Schnellstartanleitung erhalten Sie Anweisungen dazu, wie Sie den Access Point anschließen und die Anfangskonfiguration vornehmen.

Bevor Sie beginnen, stellen Sie bitte sicher, dass Sie Zugriff auf eines der folgenden Produkte mit Sophos Wireless Controller haben. Der Controller ist für die Verwaltung Ihres Sophos Access Points erforderlich:

- Sophos SG UTM*
- Sophos Wireless (Verwaltung über Sophos Central)
- Sophos XG Firewall*

Bitte stellen Sie zudem sicher, dass Sie über eine gültige Lizenz für eines der oben genannten Produkte verfügen.

Für die Stromversorgung und den Anschluss Ihres Access Points benötigen Sie entweder einen PoE-Injektor (als Zubehörteil bei Ihrem Sophos Partner erhältlich) oder einen PoE-Switch und ein RJ45-Ethernet-Kabel.

* Auf der Seite https://community.sophos.com/kb/en-us/124444#Sophos Access Points finden Sie Informationen zur Verfügbarkeit der Access Points

Im Paket inbegriffen

Access Point

Diese Kurzanleitung und Sicherheitshinweise

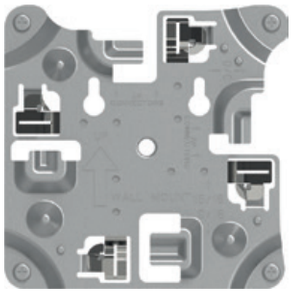

Halterung für Decken (T-bar)- und Wandmontage*

2 Schrauben
2 Wandanker für die Wandmontage

4 Schrauben zur Fixierung der Halterung auf der Rückseite des AP

Abbildungen der Appliance*: Vorder- und Rückseite

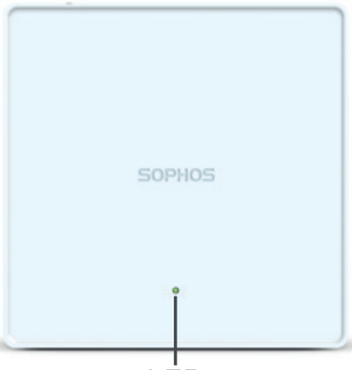

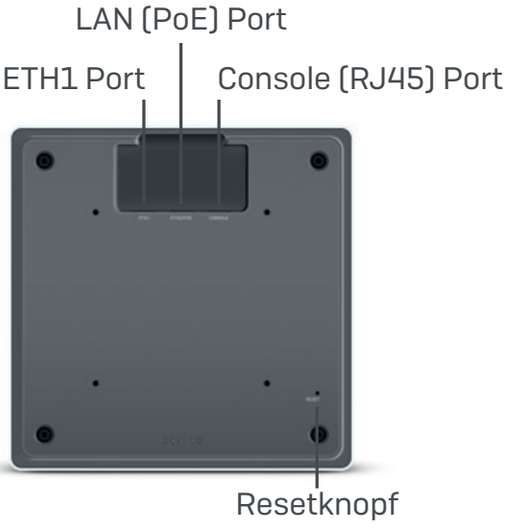

* Für Deckenschienen mit 15/16", 9/16", 3/8"
** Das Bild zeigt einen APX 740. Andere APX-Modelle können leicht abweichen.

2. Montage und Anschluss

Informationen zur Montage Ihres Access Points finden Sie in der Betriebsanleitung unter www.sophos.com/get-started-ap

Verbinden Sie den LAN-Anschluss (PoE) Ihres Access Points über ein RJ45-Ethernet-Kabel mit einem PoE-Switch oder PoE-Injektor.

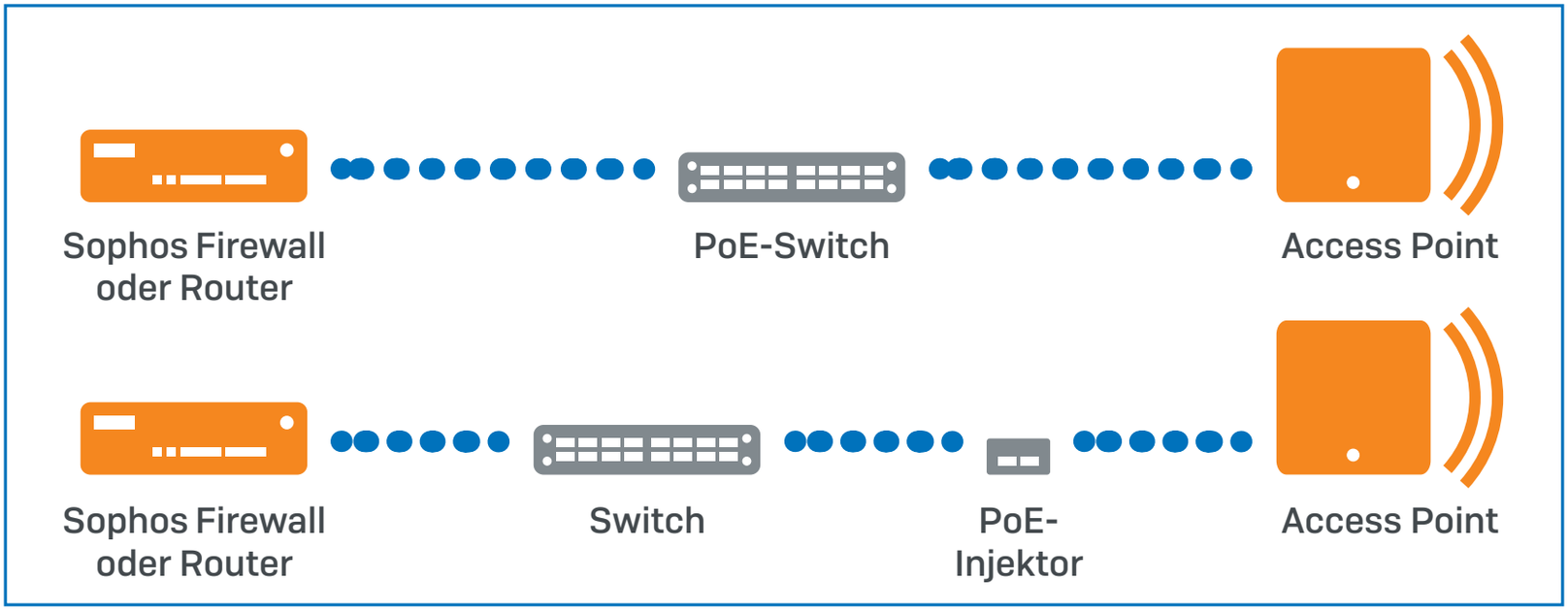

Der Access Point fährt hoch und versucht, eine IP-Adresse über DHCP zu erhalten (entweder von der Sophos Firewall/UTM oder einem anderen DHCP-Server in Ihrem Netzwerk).

Nach erfolgreichem Erhalt einer IP-Adresse startet der Access Point einen Kommunikationsversuch mit entweder der Sophos Firewall/UTM oder Sophos Central. Hierfür muss die Firewall entweder der Standard-Gateway der Access Points sein oder sich auf der Standard-Route befinden (sehr wahrscheinlich Ihre Verbindung zum Internet).

Während der Access Point auf die Antwort des DHCP-Server wartet und nach dem Wireless Controller sucht, zeigt die Status-LED des Access Points seinen aktuellen Zustand an (siehe nachfolgende Tabelle).

3. Konfiguration

Nach erfolgreicher Verbindung mit dem Wireless Controller leuchtet die Status-LED konstant grün auf. Der Access Point kann nun verwaltet werden.

Bitte lesen Sie die Dokumentation Ihrer Sophos Firewall/UTM oder die Online-Hilfe für Sophos Central, um Ihren Access Point zu konfigurieren.

4. LED Status

Aus	Aus	AP ist aus oder fährt hoch
Grün	Konstant	Normaler Betrieb
	Blinkt	AP fährt hoch und stellt Verbindung zum Wireless Controller oder Konfiguration wird angewendet*
Gelb	Konstant	AP hat keine Verbindung
	Blinkt	AP wird noch nicht von einem Wireless Controller beansprucht
Rot	Konstant	Fehler, kein Wireless Controller gefunden. AP wird neu gestartet (falls er noch nicht einem Controller zugeordnet ist). Überprüfen Sie die Netzwerkverbindung, wenn der Fehler weiterhin besteht. Bei Drücken des Resetknopfs: AP bereitet das Zurücksetzen der Konfiguration vor
	Blinkt langsam	Konfiguration wird zurückgesetzt*
	Blinkt schnell	Firmware-Update wird durchgeführt* **Hinweis: Nicht vom Strom nehmen**

* Der AP sollte maximal 5 Minuten in diesem Zustand verbleiben.

5. Neustart und Zurücksetzen des Access Points

Neustart mit und aktueller Konfiguration

1. Resetknopf drücken
2. Resetknopf loslassen
3. AP startet neu (LED schaltet sich ab und leuchtet anschließend konstant grün auf)

Neustart mit gelöschter Konfiguration

1. Resetknopf drücken und gedrückt halten
2. AP startet neu (LED schaltet sich ab und leuchtet dann kurz grün auf)
3. LED leuchtet für 5 Sek. konstant rot auf. Um das Löschen der Konfiguration vorzeitig abzubrechen, lassen Sie den Resetknopf los, bevor die LED zu blinken beginnt.
4. LED blinkt rot auf (Konfiguration wird gelöscht)
5. Resetknopf los lassen
6. AP startet neu mit den Werkseinstellungen

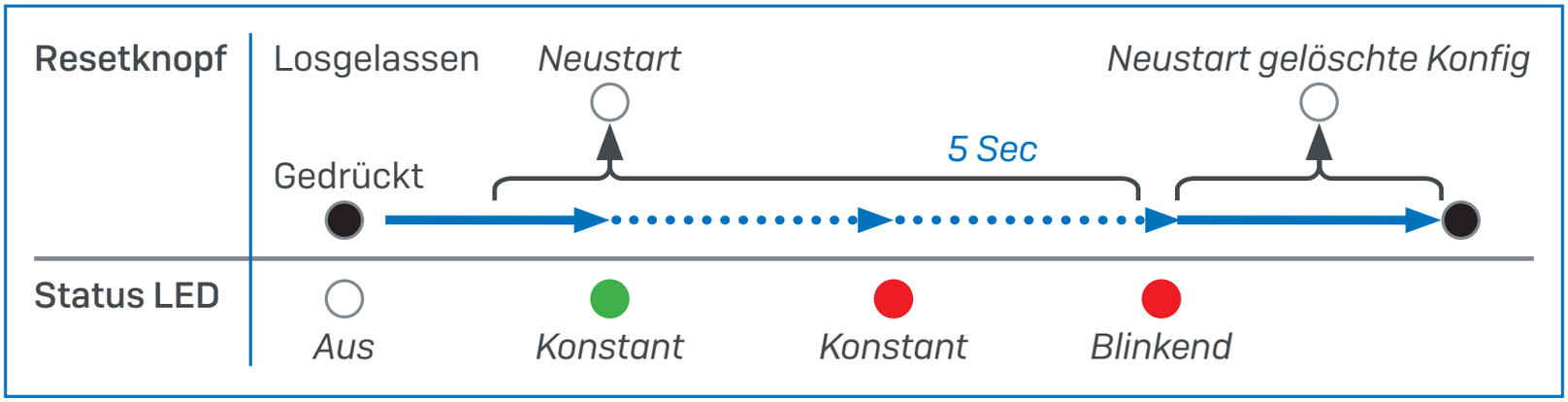

6. Support und Dokumentation

Weitere Informationen und technischen Support erhalten Sie unter www.sophos.com/de-de/support. Oder kontaktieren Sie Ihren Sophos Vertriebspartner vor Ort.

如需有關裝置的詳細資訊，請掃描 QR 碼，或瀏覽
www.sophos.com/get-started-ap

1.在部署前

恭喜您購買 Sophos APX 系列存取點。本快速入門指南為您提供連接存取點以及進行初始設定的指示。

在開始之前，請確認您可以存取下列其中一個產品，包含管理 Sophos 存取點所需的 Sophos 無線控制器：

- Sophos SG UTM*
- Sophos Wireless (由 Sophos Central 管理)
- Sophos XG Firewall*

請確認您具備上述其中一種產品的有效授權。

若要為存取點供電並連線，您必須擁有 PoE 供電器 (可向 Sophos 合作夥伴以配件形式取得) 或 PoE 交換器，以及 RJ45 乙太網路纜線。

* 請查閱 https://community.sophos.com/kb/en-us/124444#Sophos Access Points 中的可用性

包裝盒的內容

存取點

本快速入門指南和安全注意事項

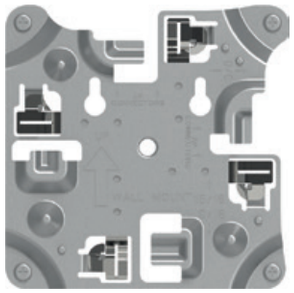

掛載托架，用於掛載在牆壁和天花板 (丁字鐵)*

2 顆螺絲
2 個壁虎釘，供牆壁掛載使用

4 顆螺絲，用於將托架裝上 AP 背面

裝置圖片**：正面和背面

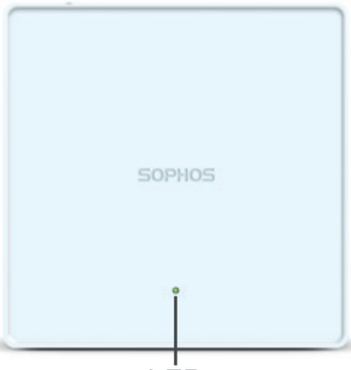

* 支援 15/16 吋、9/16 吋、3/8 吋滑軌
** 顯示的圖片屬於 APX 740 裝置。其他 APX 機型可能稍有不同。

2.掛載與連線

如需有關如何掛載存取點的指示，請參閱 www.sophos.com/get-started-ap 底下的操作指示

使用 RJ45 乙太網路纜線，將存取點的的 LAN (PoE) 連接埠連接至 PoE 交換器或 PoE 供電器。

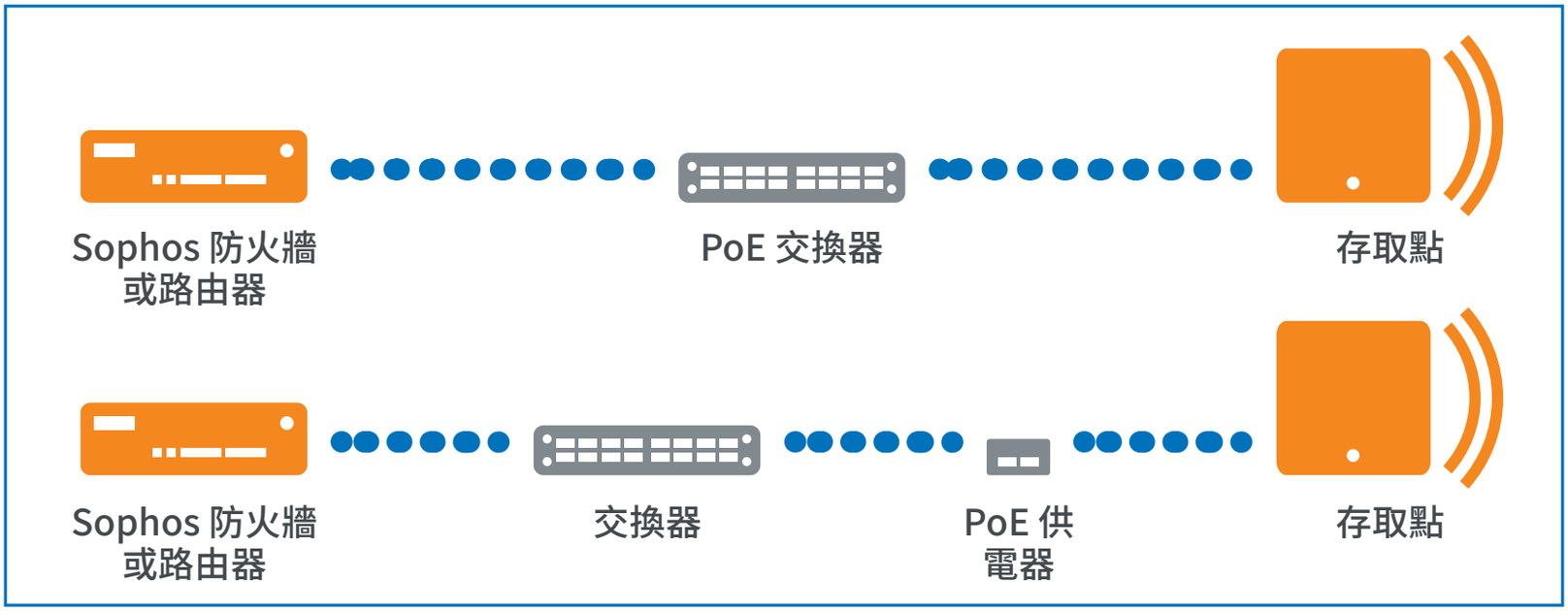

此時存取點將會啟動，並嘗試透過 DHCP (來自 Sophos 防火牆/UTM 或網路中的另一部 DHCP 伺服器) 接收 IP 位址。

成功接收 IP 位址之後，存取點會嘗試與 Sophos 防火牆/UTM 或 Sophos Central 進行通訊。若要達到這個目的，防火牆必須位於存取點的預設閘道或預設路由上 (原則上是連線到網際網路的路由)。

等待 DHCP 與搜尋無線控制器時，存取點狀態 LED 將會顯示目前的狀態 (請參見下表)。

3.設定

成功連線到無線控制器之後，狀態 LED 會變成恆亮綠燈。此時存取點準備就緒，可以加以管理。

若要開始設定存取點，請參閱 Sophos 防火牆/UTM 或 Sophos Central 線上說明的文件。

4.LED 狀態

熄滅	熄滅	AP 熄滅或已開始重新啟動
綠色	稳定的	正常运行
	闪烁	AP 正在重新启动并连接到无线控制器或正在应用配置*
琥珀色	稳定的	AP 没有连接
	閃爍	无线控制器未认到 AP
紅色	恆亮	錯誤，找不到無線控制器。AP 將會重新啟動 (如果尚未連線到控制器)。如果錯誤仍然存在，請檢查網路連線。 如果按下重設按鈕：AP 正在準備設定重設
	緩慢閃爍	設定重設進行中*
	快速閃爍	韌體更新進行中* **注意：請勿中斷電源連線**

* 最多 5 分鐘後，您的 AP 應該會從此狀態復原。

5.存取點重新啟動與重設

使用目前的映像和設定重新啟動

1. 按下重設按鈕
2. 放開重設按鈕
3. AP 重新啟動 (LED 將會熄滅，然後變成恆亮綠燈)

使用目前的映像重新啟動並清除設定

1. 按住重設按鈕
2. AP 重新啟動 (LED 將會熄滅，然後短暫切換成綠燈)
3. LED 將會變成恆亮紅燈 5 秒鐘。您仍然可以在 LED 開始閃爍前放開重設按鈕，取消設定清除程序
4. LED 將會閃爍紅燈 (設定將會被清除)
5. 放開重設按鈕
6. AP 將會使用原廠預設設定重新啟動

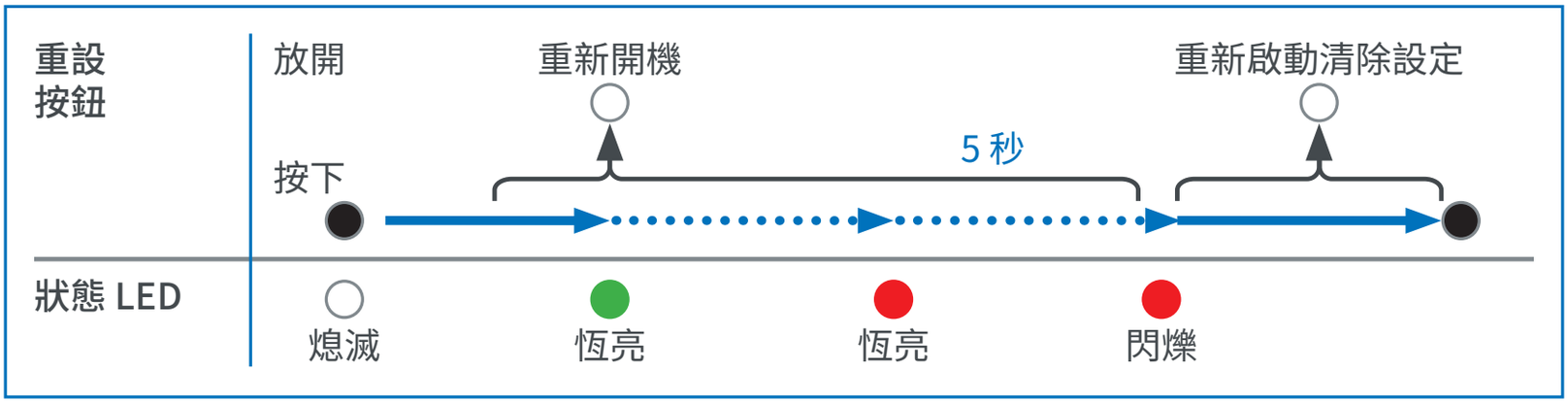

6.支援和文件

如需詳細資訊和技術支援，請瀏覽
www.sophos.com/en-us/support，或與當地的 Sophos 經銷商連絡。

Para mais informações sobre o seu dispositivo, leia o código QR ou visite
www.sophos.com/get-started-ap

1. Antes de implementar

Parabéns pela aquisição do seu ponto de acesso Sophos série APX. Este Guia de Início Rápido lhe fornece instruções para conectar o ponto de acesso e realizar a configuração inicial.

Antes de começar, certifique-se de ter acesso a um dos seguintes produtos, dentre os quais o controlador Sophos Wireless necessário para gerenciar seu ponto de acesso Sophos:

- Sophos SG UTM*
- Sophos Wireless (gerenciado pelo Sophos Central)
- Sophos XG Firewall*

Verifique se possui uma licença válida para um dos produtos acima.

Para ligar e conectar seu ponto de acesso, será preciso ter um injetor PoE (disponível de seu parceiro Sophos como acessório) ou um switch PoE mais um cabo Ethernet RJ45.

* Verifique https://community.sophos.com/kb/en-us/124444#Sophos Access Points quanto à disponibilidade

O que vem incluso na caixa

Ponto de acesso

Este Guia de Início Rápido e Notas de Segurança

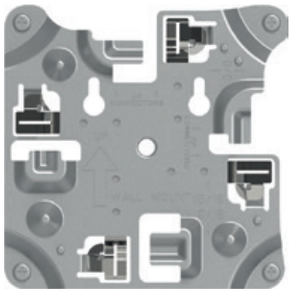

Suporte de montagem para parede e teto (barra em T)*

2 parafusos; 2 buchas de parede para montagem na parede

4 parafusos para fixar o suporte na parte traseira do AP

Imagens de dispositivos*: Frente e verso

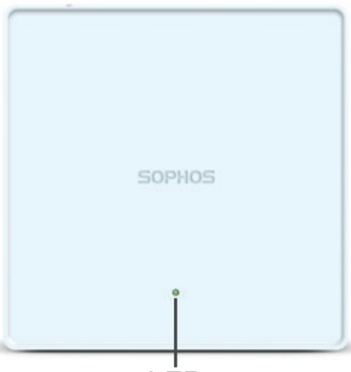

* Compatível com trilhos para teto de 15/16", 9/16", 3/8"
** A imagem exibida é do dispositivo APX 740. Outros modelos APX podem variar um pouco.

2. Montagem e conexão

Para obter instruções sobre como montar o seu ponto de acesso, consulte as Instruções de Operação em www.sophos.com/get-started-ap

Conecte a porta LAN (PoE) do ponto de acesso a um switch PoE ou injetor PoE usando um cabo Ethernet RJ45.

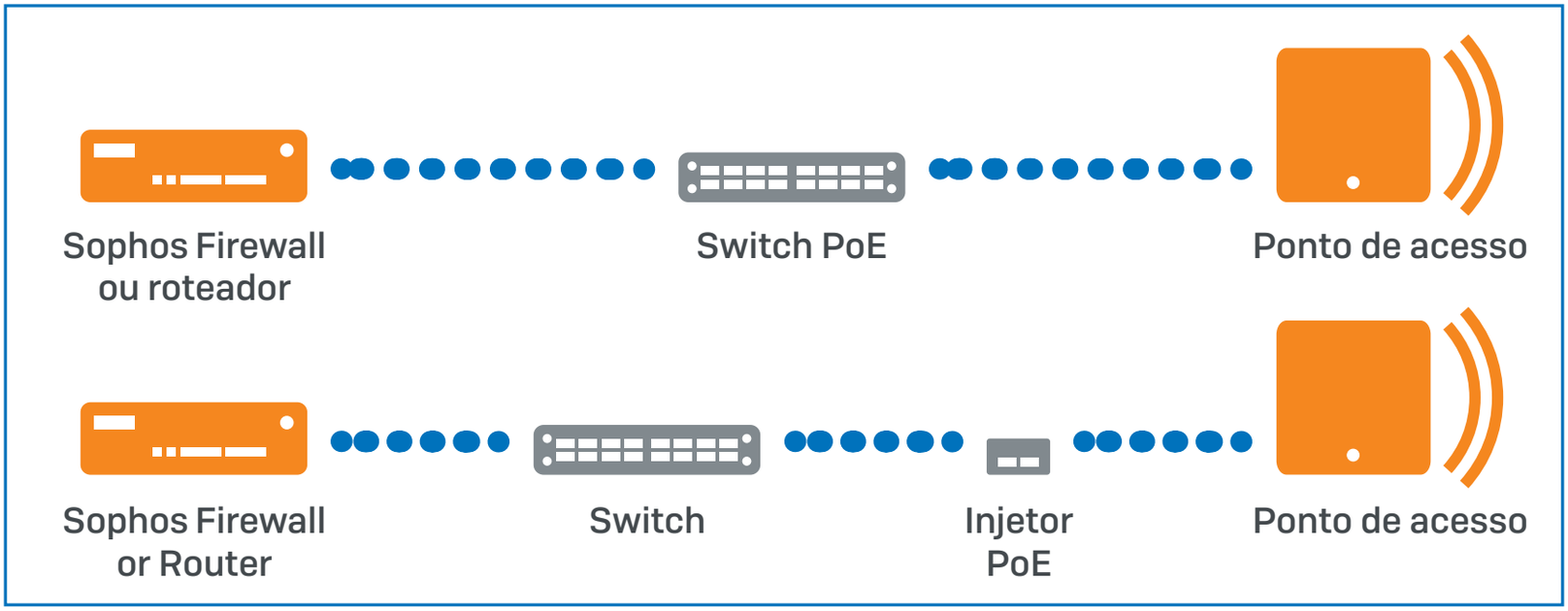

O ponto de acesso será agora inicializado e tentará receber um endereço de IP via DHCP (seja do firewall Sophos/UTM ou de outro servidor DHCP em sua rede).

Depois de receber com sucesso um endereço de IP, o ponto de acesso tenta se comunicar com o firewall Sophos/UTM ou com o Sophos Central. Para isso, o firewall precisa ser o gateway padrão dos pontos de acesso ou estar na rota padrão (provavelmente a sua rota para a Internet).

Enquanto aguarda o DHCP e procura pelo controlador sem fio, o LED de status do ponto de acesso mostrará seu estado atual (consulte a tabela a seguir).

3. Configuração

Após a conexão ao controlador sem fio ter sido bem-sucedida, o LED de status fica aceso em verde. O ponto de acesso está agora pronto para ser gerenciado.

Consulte a documentação do seu firewall Sophos/UTM ou a ajuda on-line do Sophos Central para iniciar a configuração do seu ponto de acesso.

4. Status do LED

Desligado	Desligado	O AP está desligado ou foi reinicializado
Verde	Aceso	Operação normal
	Piscando	O AP está sendo inicializado e conectando-se ao controlador sem fio ou aplicando a configuração*
Âmbar	Aceso	O AP não está conectado
	Piscando	O AP não foi reivindicado pelo controlador sem fio
Vermelho	Aceso	Erro, nenhum controlador sem fio encontrado. O AP será reinicializado (se ainda não tiver sido reivindicado por um controlador). Verifique a conexão de rede caso o erro persista. Caso o botão reset tenha sido pressionado: AP preparando a redefinição da configuração
	Piscando lentamente	Redefinição da configuração em andamento*
	Piscando rapidamente	Atualização de firmware em andamento* **Observação: Não desconecte da alimentação elétrica**

* Seu AP deve se recuperar desse estado após 5 minutos, no máximo.

5. Reinicialização & redefinição do ponto de acesso

Reinicializar com imagem e configuração atuais

1. Pressione o botão reset
2. Solte o botão reset
3. O AP reinicia-se (o LED apagará e depois ficará aceso em verde)

Reinicializar com imagem atual e apagar configuração

1. Pressione e mantenha pressionado o botão reset
2. O AP reinicia-se (o LED apagará e depois acenderá brevemente em verde)
3. O LED ficará aceso em vermelho por 5 segundos. Você ainda pode cancelar o processo de apagamento da configuração soltando o botão de reset antes que o LED comece a piscar
4. O LED piscará em vermelho (a configuração será apagada)
5. Solte o botão reset
6. O AP reinicializa-se com as configurações default de fábrica

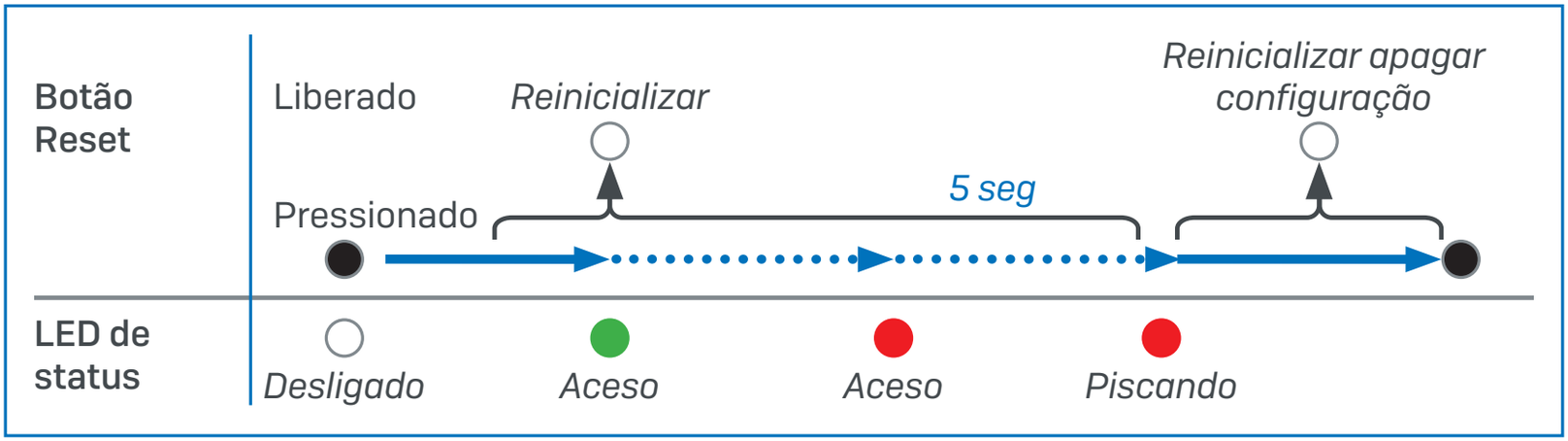

6. Suporte e Documentação

Para obter mais informações e suporte técnico, visite www.sophos.com/en-us/support ou entre em contato com o revendedor local da Sophos.

Quick Start Guide APX 320/530/740

Sales DACH
(Deutschland, Österreich, Schweiz)
Tel.: +49 (0) 611 585 8-0
Tel.: +49 (0) 721 255 16-0
E-Mail: sales@sophos.de

Japan Sales
Tel.: +81 3 3568 7550
Email: sales@sophos.co.jp

China Sales
Tel.: +86-10-6567 5820
Email: sales@sophos.co.jp

Shanghai Sales
Tel.: +86-21-32517160
Email: sales@sophos.co.jp

United Kingdom Sales
Tel.: +44 (0)8447 671131
Email: sales@sophos.com

North American Sales
Toll Free: 1-866-866-2802
Email: nasales@sophos.com

Australia and New Zealand Sales
Tel.: +61 2 9409 9100
Email: sales@sophos.com.au

© Copyright 2020. Sophos Ltd. All rights reserved.
Registered in England and Wales No. 2096520,
The Pentagon, Abingdon Science Park, Abingdon, OX14 3YP, UK
Sophos is the registered trademark of Sophos Ltd. All other product and company names mentioned are trademarks or registered trademarks of their respective owners.

2020-03-02 QSG (PC)